Kulformat dörrlås

Pressgjuten zinklegering eller rostfritt stål AISI 316 LHC



KULHÖLJE OCH HÅLLARE

- Pressgjuten zinklegering (ZD), epoxibeläggning, RAL 9005 svart färg (SW) och RAL 9006 grå färg (SR), matt yta.
- Rostfritt stål AISI 316 LHC (NI)

Versioner av kulhölje:

- Version A1: genomgående hål med hålrum för skruvar med platt försänkt huvud, fjäder med standardkompression.
- Version A2: genomgående hål med hålrum för skruvar med platt försänkt huvud, fjäder med förstärkt kompression.
- Version B1: gängat ej genomgående hål, fjäder med standardkompression.
- Version B2: gängat ej genomgående hål, fjäder med förstärkt kompression.

Hållarversioner:

- Version AG: genomgående hål med hålrum för skruvar med platt försänkt huvud.
- Version BG: gängat genomgående hål.

KULSTYRNING

Acetalplastbaserad (POM) teknopolymer.

KULOR

- Rostfritt stål AISI 420C (version ZD).
- Keramisk, kiselnitrid, svart färg (version NI).

FJÄDRAR

- Rostfritt stål AISI 301 (version ZD).
- Rostfritt stål AISI 316Ti (version NI).

KÄNNETECKEN OCH ANVÄNDNING

GN 4490 kulformade dörrlås används i allmänhet för att stänga paneler och dörrar som måste stängas och öppnas ofta och enkelt. De består av ett karmhus, med kulor och fjädrar, och ett dörrhus som hakar fast i sidled eller framifrån. Installationen kan placeras efter behov.

TILLBEHÖR

- GN 4490.1: fästplattor för kulhöljet.
- GN 4490.2: fästplattor för hållaren

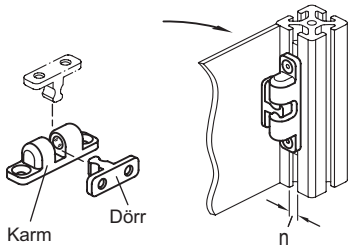



elesa 9/2026

Alla design rättigheter förbehållna i enlighet med lagen. Ange alltid källan vid reproduktion av våra ritningar.

Ganter Norm

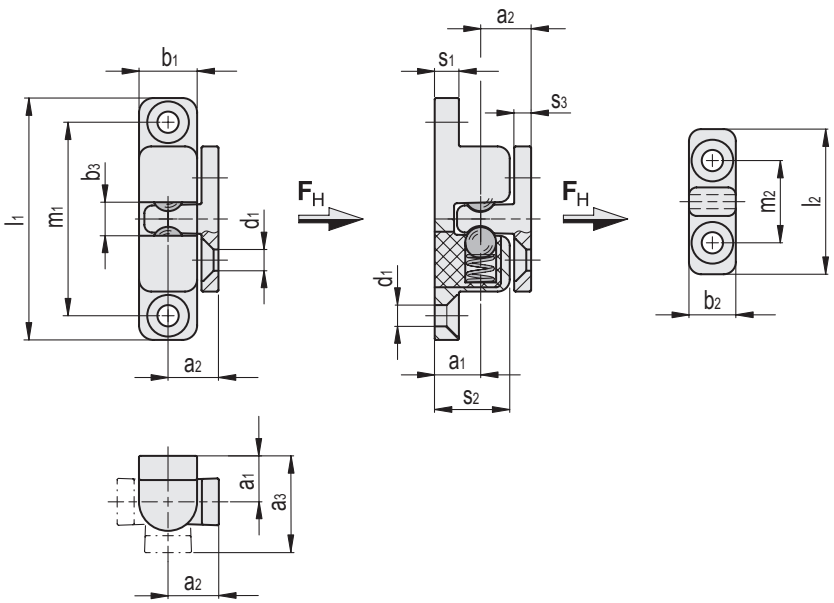

GN 4490-ZD-A-AG

Kod	Benämning	a_1	a_2	a_3	b_1	b_2	b_3	l_1	s_1	d_1	s_2	s_3	l_2	FH* [N]	m_1	m_2	⚖
GN.22803	GN 4490-ZD-38-A1-AG-SW	7.5	7.5	15	8	7	4.3	38	4	3.4	11.5	2.5	21	25	30	12	12
GN.22801	GN 4490-ZD-38-A1-AG-SR	7.5	7.5	15	8	7	4.3	38	4	3.4	11.5	2.5	21	25	30	12	12
GN.22811	GN 4490-ZD-50-A1-AG-SW	9.5	10.5	20	12	10	6.5	50	5	4.4	15.5	3.5	30	40	40	17	29
GN.22809	GN 4490-ZD-50-A1-AG-SR	9.5	10.5	20	12	10	6.5	50	5	4.4	15.5	3.5	30	40	40	17	31
GN.22819	GN 4490-ZD-68-A1-AG-SW	11	12	23	14.5	11	9.5	68	5	4.4	18.5	3.5	32.5	75	55	20	56
GN.22817	GN 4490-ZD-68-A1-AG-SR	11	12	23	14.5	11	9.5	68	5	4.4	18.5	3.5	32.5	75	55	20	56
GN.22827	GN 4490-ZD-80-A1-AG-SW	13	14	27	16.5	13	11	80	6	5.4	21.5	4	40	125	65	25	88
GN.22825	GN 4490-ZD-80-A1-AG-SR	13	14	27	16.5	13	11	80	6	5.4	21.5	4	40	125	65	25	88
GN.22807	GN 4490-ZD-38-A2-AG-SW	7.5	7.5	15	8	7	4.3	38	4	3.4	11.5	2.5	21	35	30	12	12
GN.22805	GN 4490-ZD-38-A2-AG-SR	7.5	7.5	15	8	7	4.3	38	4	3.4	11.5	2.5	21	35	30	12	12
GN.22815	GN 4490-ZD-50-A2-AG-SW	9.5	10.5	20	12	10	6.5	50	5	4.4	15.5	3.5	30	70	40	17	31
GN.22813	GN 4490-ZD-50-A2-AG-SR	9.5	10.5	20	12	10	6.5	50	5	4.4	15.5	3.5	30	70	40	17	31
GN.22823	GN 4490-ZD-68-A2-AG-SW	11	12	23	14.5	11	9.5	68	5	4.4	18.5	3.5	32.5	100	55	20	56
GN.22821	GN 4490-ZD-68-A2-AG-SR	11	12	23	14.5	11	9.5	68	5	4.4	18.5	3.5	32.5	100	55	20	56
GN.22831	GN 4490-ZD-80-A2-AG-SW	13	14	27	16.5	13	11	80	6	5.4	21.5	4	40	150	65	25	80
GN.22829	GN 4490-ZD-80-A2-AG-SR	13	14	27	16.5	13	11	80	6	5.4	21.5	4	40	150	65	25	80

GN 4490-NI-A-AG

INOX STAINLESS STEEL

Kod	Benämning	a_1	a_2	a_3	b_1	b_2	b_3	l_1	s_1	d_1	s_2	s_3	l_2	FH* [N]	m_1	m_2	⚖
GN.22784	GN 4490-NI-38-A1-AG-GS	7.5	7.5	15	8	7	4.3	38	4	3.4	11.5	2.5	21	25	30	12	15
GN.22786	GN 4490-NI-50-A1-AG-GS	9.5	10.5	20	12	10	6.5	50	5	4.4	15.5	3.5	30	40	40	17	36
GN.22788	GN 4490-NI-68-A1-AG-GS	11	12	23	14.5	11	9.5	68	5	4.4	18.5	3.5	32.5	75	55	20	64
GN.22790	GN 4490-NI-80-A1-AG-GS	13	14	27	16.5	13	11	80	6	5.4	21.5	4	40	125	65	25	100
GN.22785	GN 4490-NI-38-A2-AG-GS	7.5	7.5	15	8	7	4.3	38	4	3.4	11.5	2.5	21	35	30	12	15
GN.22787	GN 4490-NI-50-A2-AG-GS	9.5	10.5	20	12	10	6.5	50	5	4.4	15.5	3.5	30	70	40	17	36
GN.22789	GN 4490-NI-68-A2-AG-GS	11	12	23	14.5	11	9.5	68	5	4.4	18.5	3.5	32.5	100	55	20	64
GN.22791	GN 4490-NI-80-A2-AG-GS	13	14	27	16.5	13	11	80	6	5.4	21.5	4	40	150	65	25	100

Ganter Norm®

Alla design rättigheter förbehållna i enlighet med lagen. Ange alltid källan vid reproduktion av våra ritningar.

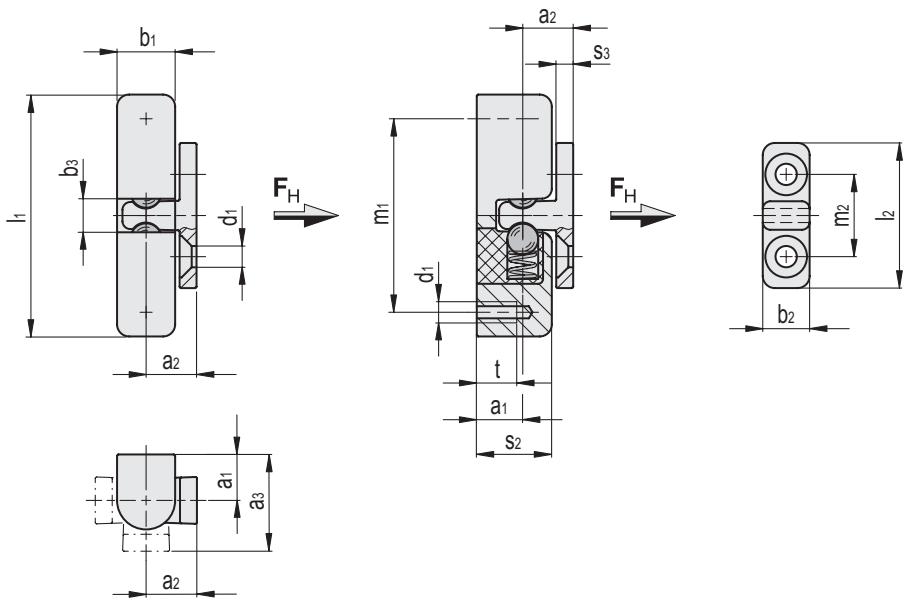

GN 4490-ZD-B-AG

Kod	Benämning	a_1	a_2	a_3	b_1	b_2	b_3	l_1	d_1	s_2	s_3	t	l_2	FH* [N]	m_1	m_2	⚖
GN.45606	GN 4490-ZD-38-B1-AG-SW	7.5	7.5	15	8	7	4.3	38	3.4	11.5	2.5	6	21	25	30	12	18
GN.45605	GN 4490-ZD-38-B1-AG-SR	7.5	7.5	15	8	7	4.3	38	3.4	11.5	2.5	6	21	25	30	12	18
GN.45626	GN 4490-ZD-50-B1-AG-SW	9.5	10.5	20	12	10	6.5	50	4.4	15.5	3.5	9	30	40	40	17	47
GN.45625	GN 4490-ZD-50-B1-AG-SR	9.5	10.5	20	12	10	6.5	50	4.4	15.5	3.5	9	30	40	40	17	47
GN.45646	GN 4490-ZD-68-B1-AG-SW	11	12	23	14.5	11	9.5	68	4.4	18.5	3.5	12	32.5	75	55	20	87
GN.45645	GN 4490-ZD-68-B1-AG-SR	11	12	23	14.5	11	9.5	68	4.4	18.5	3.5	12	32.5	75	55	20	87
GN.45666	GN 4490-ZD-80-B1-AG-SW	13	14	27	16.5	13	11	80	5.4	21.5	4	15	40	125	65	25	134
GN.45665	GN 4490-ZD-80-B1-AG-SR	13	14	27	16.5	13	11	80	5.4	21.5	4	15	40	125	65	25	134
GN.45610	GN 4490-ZD-38-B2-AG-SW	7.5	7.5	15	8	7	4.3	38	3.4	11.5	2.5	6	21	35	30	12	18
GN.45609	GN 4490-ZD-38-B2-AG-SR	7.5	7.5	15	8	7	4.3	38	3.4	11.5	2.5	6	21	35	30	12	18
GN.45630	GN 4490-ZD-50-B2-AG-SW	9.5	10.5	20	12	10	6.5	50	4.4	15.5	3.5	9	30	70	40	17	47
GN.45629	GN 4490-ZD-50-B2-AG-SR	9.5	10.5	20	12	10	6.5	50	4.4	15.5	3.5	9	30	70	40	17	47
GN.45650	GN 4490-ZD-68-B2-AG-SW	11	12	23	14.5	11	9.5	68	4.4	18.5	3.5	12	32.5	100	55	20	87
GN.45649	GN 4490-ZD-68-B2-AG-SR	11	12	23	14.5	11	9.5	68	4.4	18.5	3.5	12	32.5	100	55	20	87
GN.45670	GN 4490-ZD-80-B2-AG-SW	13	14	27	16.5	13	11	80	5.4	21.5	4	15	40	150	65	25	134
GN.45669	GN 4490-ZD-80-B2-AG-SR	13	14	27	16.5	13	11	80	5.4	21.5	4	15	40	150	65	25	134

GN 4490-NI-B-AG

INOX STAINLESS STEEL

Kod	Benämning	a_1	a_2	a_3	b_1	b_2	b_3	l_1	d_1	s_2	s_3	t	l_2	FH* [N]	m_1	m_2	⚖
GN.45553	GN 4490-NI-38-B1-AG-GS	7.5	7.5	15	8	7	4.3	38	3.4	11.5	2.5	6	21	25	30	12	21
GN.45563	GN 4490-NI-50-B1-AG-GS	9.5	10.5	20	12	10	6.5	50	4.4	15.5	3.5	9	30	40	40	17	52
GN.45573	GN 4490-NI-68-B1-AG-GS	11	12	23	14.5	11	9.5	68	4.4	18.5	3.5	12	32.5	75	55	20	97
GN.45583	GN 4490-NI-80-B1-AG-GS	13	14	27	16.5	13	11	80	5.4	21.5	4	15	40	125	65	25	147
GN.45555	GN 4490-NI-38-B2-AG-GS	7.5	7.5	15	8	7	4.3	38	3.4	11.5	2.5	6	21	35	30	12	21
GN.45565	GN 4490-NI-50-B2-AG-GS	9.5	10.5	20	12	10	6.5	50	4.4	15.5	3.5	9	30	70	40	17	52
GN.45575	GN 4490-NI-68-B2-AG-GS	11	12	23	14.5	11	9.5	68	4.4	18.5	3.5	12	32.5	100	55	20	97
GN.45585	GN 4490-NI-80-B2-AG-GS	13	14	27	16.5	13	11	80	5.4	21.5	4	15	40	150	65	25	147

Alla design rättigheter förbehållna i enlighet med lagen. Ange alltid källan vid reproduktion av våra ritningar.

Ganter Norm

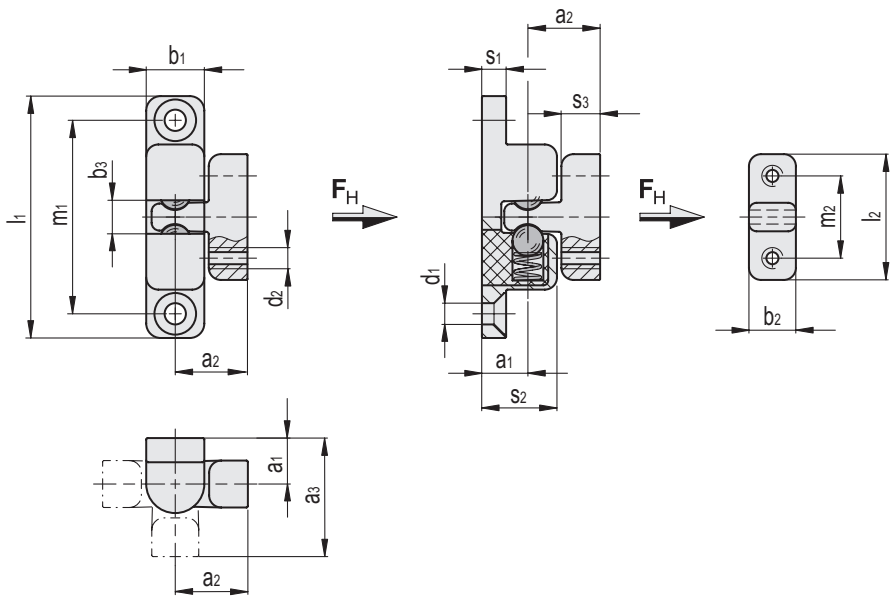

GN 4490-ZD-A-BG

Kod	Benämning	a_1	a_2	a_3	b_1	b_2	b_3	l_1	s_1	d_1	s_2	s_3	d_2	l_2	FH* [N]	m_1	m_2	⚖
GN.45602	GN 4490-ZD-38-A1-BG-SW	7.5	11	18.5	8	7	4.3	38	4	3.4	11.5	2.5	M3	18	25	30	12	14
GN.45601	GN 4490-ZD-38-A1-BG-SR	7.5	11	18.5	8	7	4.3	38	4	3.4	11.5	2.5	M3	18	25	30	12	14
GN.45622	GN 4490-ZD-50-A1-BG-SW	9.5	15	24.5	12	10	6.5	50	5	4.4	15.5	3.5	M4	26	40	40	17	36
GN.45621	GN 4490-ZD-50-A1-BG-SR	9.5	15	24.5	12	10	6.5	50	5	4.4	15.5	3.5	M4	26	40	40	17	36
GN.45642	GN 4490-ZD-68-A1-BG-SW	11	16.5	27.5	14.5	11	9.5	68	5	4.4	18.5	3.5	M4	28	75	55	20	62
GN.45641	GN 4490-ZD-68-A1-BG-SR	11	16.5	27.5	14.5	11	9.5	68	5	4.4	18.5	3.5	M4	28	75	55	20	62
GN.45662	GN 4490-ZD-80-A1-BG-SW	13	20	33	16.5	13	11	80	6	5.4	21.5	4	M5	37.5	125	65	25	102
GN.45661	GN 4490-ZD-80-A1-BG-SR	13	20	33	16.5	13	11	80	6	5.4	21.5	4	M5	37.5	125	65	25	102
GN.45604	GN 4490-ZD-38-A2-BG-SW	7.5	11	18.5	8	7	4.3	38	4	3.4	11.5	2.5	M3	18	35	30	12	14
GN.45603	GN 4490-ZD-38-A2-BG-SR	7.5	11	18.5	8	7	4.3	38	4	3.4	11.5	2.5	M3	18	35	30	12	14
GN.45624	GN 4490-ZD-50-A2-BG-SW	9.5	15	24.5	12	10	6.5	50	5	4.4	15.5	3.5	M4	26	70	40	17	36
GN.45623	GN 4490-ZD-50-A2-BG-SR	9.5	15	24.5	12	10	6.5	50	5	4.4	15.5	3.5	M4	26	70	40	17	36
GN.45644	GN 4490-ZD-68-A2-BG-SW	11	16.5	27.5	14.5	11	9.5	68	5	4.4	18.5	3.5	M4	28	100	55	20	62
GN.45643	GN 4490-ZD-68-A2-BG-SR	11	16.5	27.5	14.5	11	9.5	68	5	4.4	18.5	3.5	M4	28	100	55	20	62
GN.45664	GN 4490-ZD-80-A2-BG-SW	13	20	33	16.5	13	11	80	6	5.4	21.5	4	M5	37.5	150	65	25	102
GN.45663	GN 4490-ZD-80-A2-BG-SR	13	20	33	16.5	13	11	80	6	5.4	21.5	4	M5	37.5	150	65	25	102

GN 4490-NI-A-BG

INOX STAINLESS STEEL

Kod	Benämning	a_1	a_2	a_3	b_1	b_2	b_3	l_1	s_1	d_1	s_2	s_3	d_2	l_2	FH* [N]	m_1	m_2	⚖
GN.45551	GN 4490-NI-38-A1-BG-GS	7.5	11	18.5	8	7	4.3	38	4	3.4	11.5	2.5	M3	18	25	30	12	16
GN.45561	GN 4490-NI-50-A1-BG-GS	9.5	15	24.5	12	10	6.5	50	5	4.4	15.5	3.5	M4	26	40	40	17	40
GN.45571	GN 4490-NI-68-A1-BG-GS	11	16.5	27.5	14.5	11	9.5	68	5	4.4	18.5	3.5	M4	28	75	55	20	67
GN.45581	GN 4490-NI-80-A1-BG-GS	13	20	33	16.5	13	11	80	6	5.4	21.5	4	M5	37.5	125	65	25	111
GN.45552	GN 4490-NI-38-A2-BG-GS	7.5	11	18.5	8	7	4.3	38	4	3.4	11.5	2.5	M3	18	35	30	12	16
GN.45562	GN 4490-NI-50-A2-BG-GS	9.5	15	24.5	12	10	6.5	50	5	4.4	15.5	3.5	M4	26	70	40	17	40
GN.45572	GN 4490-NI-68-A2-BG-GS	11	16.5	27.5	14.5	11	9.5	68	5	4.4	18.5	3.5	M4	28	100	55	20	67
GN.45582	GN 4490-NI-80-A2-BG-GS	13	20	33	16.5	13	11	80	6	5.4	21.5	4	M5	37.5	150	65	25	111

Ganter Norm®

Alla design rättigheter förbehållna i enlighet med lagen. Ange alltid källan vid reproduktion av våra ritningar.

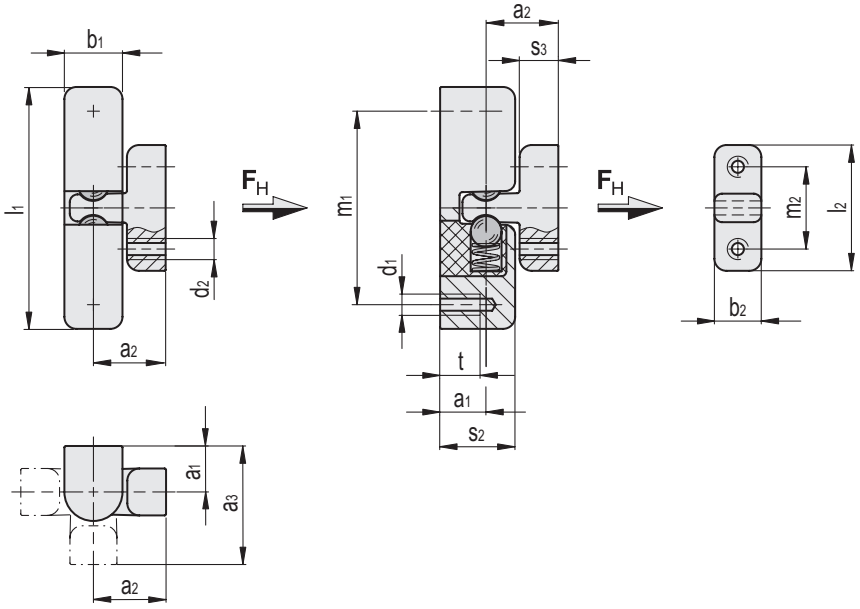

GN 4490-ZD-B-BG

Kod	Benämning	a_1	a_2	a_3	b_1	b_2	b_3	l_1	s_2	s_3	d_2	t	l_2	FH* [N]	m_1	m_2	⚖
GN.45608	GN 4490-ZD-38-B1-BG-SW	7.5	11	18.5	8	7	4.3	38	11.5	2.5	M3	6	18	25	30	12	20
GN.45607	GN 4490-ZD-38-B1-BG-SR	7.5	11	18.5	8	7	4.3	38	11.5	2.5	M3	6	18	25	30	12	20
GN.45628	GN 4490-ZD-50-B1-BG-SW	9.5	15	24.5	12	10	6.5	50	15.5	3.5	M4	9	26	40	40	17	52
GN.45627	GN 4490-ZD-50-B1-BG-SR	9.5	15	24.5	12	10	6.5	50	15.5	3.5	M4	9	26	40	40	17	52
GN.45648	GN 4490-ZD-68-B1-BG-SW	11	16.5	27.5	14.5	11	9.5	68	18.5	3.5	M4	12	28	75	55	20	92
GN.45647	GN 4490-ZD-68-B1-BG-SR	11	16.5	27.5	14.5	11	9.5	68	18.5	3.5	M4	12	28	75	55	20	92
GN.45668	GN 4490-ZD-80-B1-BG-SW	13	20	33	16.5	13	11	80	21.5	4	M5	15	37.5	125	65	25	147
GN.45667	GN 4490-ZD-80-B1-BG-SR	13	20	33	16.5	13	11	80	21.5	4	M5	15	37.5	125	65	25	147
GN.45612	GN 4490-ZD-38-B2-BG-SW	7.5	11	18.5	8	7	4.3	38	11.5	2.5	M3	6	18	35	30	12	20
GN.45611	GN 4490-ZD-38-B2-BG-SR	7.5	11	18.5	8	7	4.3	38	11.5	2.5	M3	6	18	35	30	12	20
GN.45632	GN 4490-ZD-50-B2-BG-SW	9.5	15	24.5	12	10	6.5	50	15.5	3.5	M4	9	26	70	40	17	52
GN.45631	GN 4490-ZD-50-B2-BG-SR	9.5	15	24.5	12	10	6.5	50	15.5	3.5	M4	9	26	70	40	17	52
GN.45652	GN 4490-ZD-68-B2-BG-SW	11	16.5	27.5	14.5	11	9.5	68	18.5	3.5	M4	12	28	100	55	20	92
GN.45651	GN 4490-ZD-68-B2-BG-SR	11	16.5	27.5	14.5	11	9.5	68	18.5	3.5	M4	12	28	100	55	20	92
GN.45672	GN 4490-ZD-80-B2-BG-SW	13	20	33	16.5	13	11	80	21.5	4	M5	15	37.5	150	65	25	147
GN.45671	GN 4490-ZD-80-B2-BG-SR	13	20	33	16.5	13	11	80	21.5	4	M5	15	37.5	150	65	25	147

GN 4490-NI-B-BG

INOX STAINLESS STEEL

Kod	Benämning	a_1	a_2	a_3	b_1	b_2	b_3	l_1	s_2	s_3	d_2	t	l_2	FH* [N]	m_1	m_2	⚖
GN.45554	GN 4490-NI-38-B1-BG-GS	7.5	11	18.5	8	7	4.3	38	11.5	6	M3	6	18	25	30	12	23
GN.45564	GN 4490-NI-50-B1-BG-GS	9.5	15	24.5	12	10	6.5	50	15.5	8	M4	9	26	40	40	17	58
GN.45574	GN 4490-NI-68-B1-BG-GS	11	16.5	27.5	14.5	11	9.5	68	18.5	8	M4	12	28	75	55	20	102
GN.45584	GN 4490-NI-80-B1-BG-GS	13	20	33	16.5	13	11	80	21.5	10	M5	15	37.5	125	65	25	162
GN.45556	GN 4490-NI-38-B2-BG-GS	7.5	11	18.5	8	7	4.3	38	11.5	6	M3	6	18	35	30	12	23
GN.45566	GN 4490-NI-50-B2-BG-GS	9.5	15	24.5	12	10	6.5	50	15.5	8	M4	9	26	70	40	17	58
GN.45576	GN 4490-NI-68-B2-BG-GS	11	16.5	27.5	14.5	11	9.5	68	18.5	8	M4	12	28	100	55	20	102
GN.45586	GN 4490-NI-80-B2-BG-GS	13	20	33	16.5	13	11	80	21.5	10	M5	15	37.5	150	65	25	162

Alla design rättigheter förbehållna i enlighet med lagen. Ange alltid källan vid reproduktion av våra ritningar.

Ganter Norm